MB

ГОРИЗОНТАЛЬНЫЕ ЦЕНТРОБЕЖНЫЕ НАСОСЫ

Исполнение: PP, PVDF;

Расположение: высота столба жидкости над всасывающим патрубком;

Бесшовный;

Механическое манжетное или сильфонное уплотнения;

Может использоваться и с особо загрязненными жидкостями (уплотнение TS);

Высокая производительность: от 6 до 75 м³/ч;

Высота напора до 38 м;

Очень простое техобслуживание;

Низкая стоимость запчастей;

Вязкость: fino a 500 cps

Евронапряжение двигателя:
IP55 - Класс F - 2-полюса - 230/400 V 50 Hz - трехфазный - 2900 об/мин

Рабочие температуры макс.: PP 80°C - PVDF 95°C

Высокопроизводительные горизонтальные центробежные насосы из смолы, производимые Debem, приводимые в действие электродвигателем с прямым зацеплением (макс. 3000 об/мин) для перекачки и/или быстрого слива жидкостей, с производительностью от 6 до 75 м³/ч. Их особая конструкция с открытой крыльчаткой позволяет перекачивать непрерывным потоком даже очень загрязненные жидкости с кажущейся вязкостью до 500 cps (при 20°C), содержащие твердые частицы небольших размеров во взвешенном состоянии. В наличии имеются две модели с различными внутренними механическим уплотнениями в зависимости от типа их эксплуатации, TL (манжетное полимерное уплотнение для легких видов эксплуатации) и TS (сильфонное уплотнение из ПТФЭ с кольцами из карбида кремния и керамики: для эксплуатации в тяжелых условиях с использованием высокозагрязненных жидкостей).

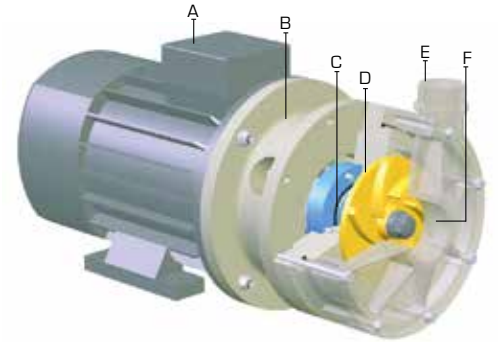

A = электродвигатель
B = цевочное колесо
C = механическое уплотнение
D = крыльчатка
E = нагнетательный канал
F = Всасывающий канал

ПРИНЦИП РАБОТЫ

Крыльчатка, жесткозакрепленная с валом и электродвигателем с прямым зацеплением, приводится во вращение на заданной скорости, создавая за счет действия центробежной силы всасывание на стороне впуска и нагнетание на напорной стороне.

TL = манжетное уплотнение

TS = сильфонное уплотнение

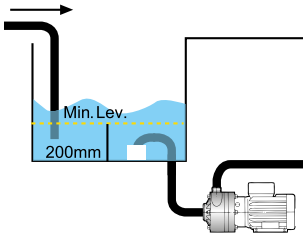

Насос	Мощность двигателя
MB 80	0.37 Л.С. - 0.5 HP
MB 100	0.55 Л.С. - 0.75 HP
MB 110	1.1 Л.С. - 1.5 HP
MB 120	1.5 Л.С. - 2 HP
MB 130	2.2 Л.С. - 3 HP

Насос	Мощность двигателя
MB 140	3 Л.С. - 4 HP
MB 150	4 Л.С. - 5.5 HP
MB 155	5.5 Л.С. - 7.5 HP
MB 160	7.5 Л.С. - 10 HP
MB 180	11 Л.С. - 15 HP

СОСТАВЛЕНИЕ КОДОВ

например **MB80PTLVN**
MB 80 из PP + манжетное уплотнениеViton + трехфазный двигатель

MB80	P	TLV	N
Модель насоса	**Материал насоса**	**Тип уплотнения**	**Двигатель**
MB 80 - MB 80 **MB 100** - MB 100 **MB 110** - MB 110 **MB 120** - MB 120 **MB 130** - MB 130 **MB 140** - MB 140 **MB 150** - MB 150 **MB 155** - MB 155 **MB 160** - MB 160 **MB 180** - MB 180	**P** - Полипропилен **F** - PVDF	**TLV** - Манжетное уплотнение Viton **TLD** - Манжетное уплотнение EPDM **TSV** - Сильфонное уплотнение Viton **TSD** - Сильфонное уплотнение EPDM	**N*** - Трехфазный двигатель **M** - Однофазный двигатель **A** - Двигатель Atex

* Серийно в оснастку входит трехфазный асинхронный (2-полюсный) двигатель с евронапряжением 50 гц

MB

ГОРИЗОНТАЛЬНЫЕ ЦЕНТРОБЕЖНЫЕ НАСОСЫ

MB 80/100

PVDF PP

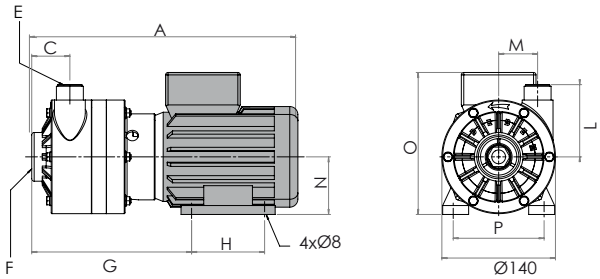

Размеры выражены в мм

MB 80

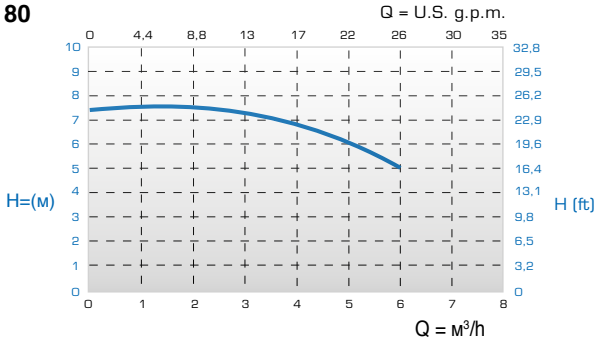

MB 100

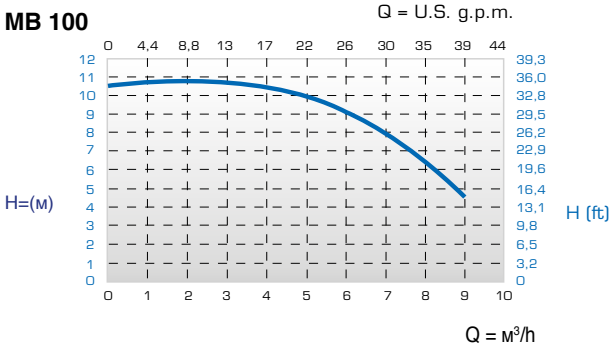

Кривые и значения эксплуатационных показателей относятся к испытаниям, проведенным с водой при 20°C.

Модель	Уплотнение	Мощность	ø проходящих твердых частиц	A	C	E	F	G	H	L	M	N	O	P	Kг PP	Kг PVDF
MB80	TL-TS	0.37 Л.С. 0.5 HP	5	328	47	G 1" M или DN25	G 1" 1/2 f или DN 40	197	90	89	48	71	175	112	8,5	9,5
MB100	TL-TS	0.55 Л.С. 0.75 HP	7	328	47	G 1" M или DN25	G 1" 1/2 f или DN 40	197	90	89	48	71	175	112	8,5	9,5

MB 110/120

PVDF PP

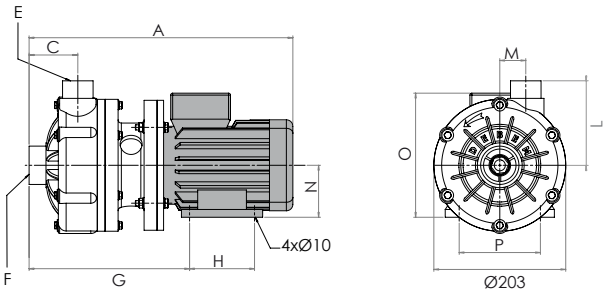

Размеры выражены в мм

MB 110

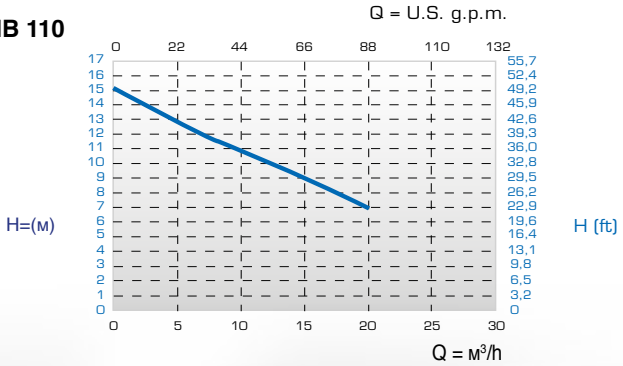

MB 120

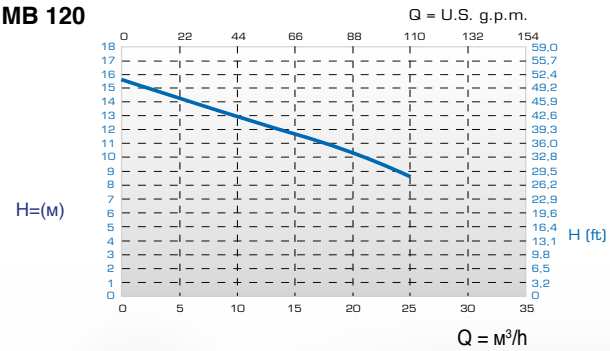

Кривые и значения эксплуатационных показателей относятся к испытаниям, проведенным с водой при 20°C.

Модель	Уплотнение	Мощность	ø проходящих твердых частиц	A	C	E	F	G	H	L	M	N	O	P	Kг PP	Kг PVDF
MB110	TL-TS	1.1 Л.С. 1.5 HP	2	406	75	G 1" 1/2 M или DN40	G 2" M или DN50	247	100	130	40	80	191	125	16	17
MB120	TL-TS	1.5 Л.С. 2 HP	6	426	75	G 1" 1/2 M или DN40	G 2" M или DN50	257	100	130	40	90	210	140	16	17

MB

ГОРИЗОНТАЛЬНЫЕ ЦЕНТРОБЕЖНЫЕ НАСОСЫ

MB 130/140

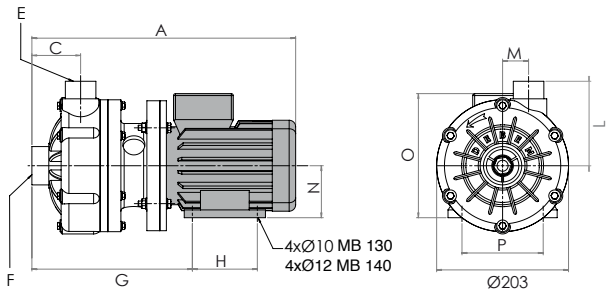

Размеры выражены в мм

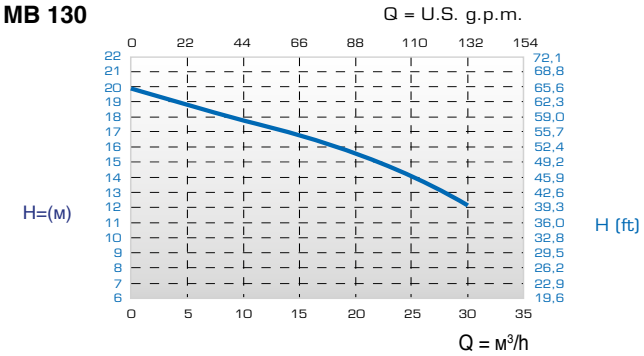

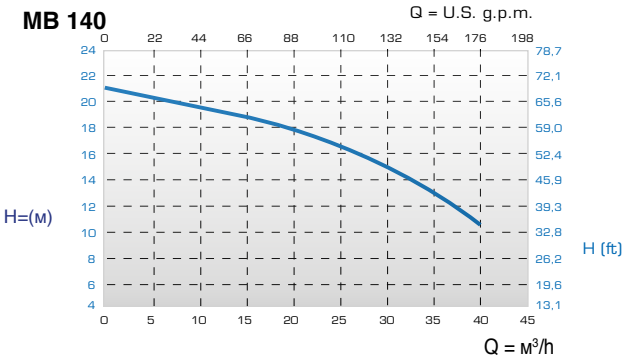

Кривые и значения эксплуатационных показателей относятся к испытаниям, проведенным с водой при 20°C.

Модель	Уплотнение	Мощность	ø проходящих твердых частиц	A	C	E	F	G	H	L	M	N	O	P	Kr PP	Kr PVDF
MB130	TL-TS	2.2. Л.С. 3 HP	6	448	75	G 1" 1/2 M или DN40	G 2" M или DN50	257	125	130	40	90	210	140	22,5	23,5
MB140	TL-TS	3 Л.С. 4 HP	12	505	75	G 1" 1/2 M или DN40	G 2" M или DN50	296	140	130	40	100	227	160	29	30

MB 150/155

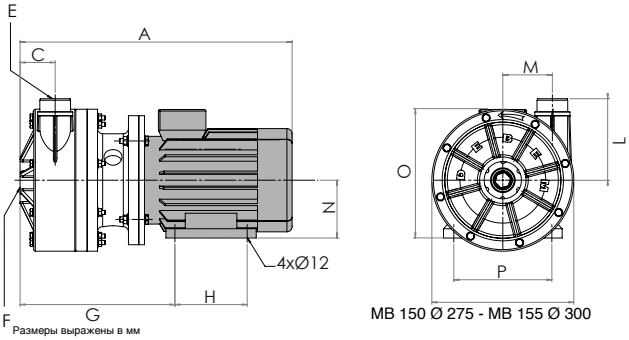

Размеры выражены в мм

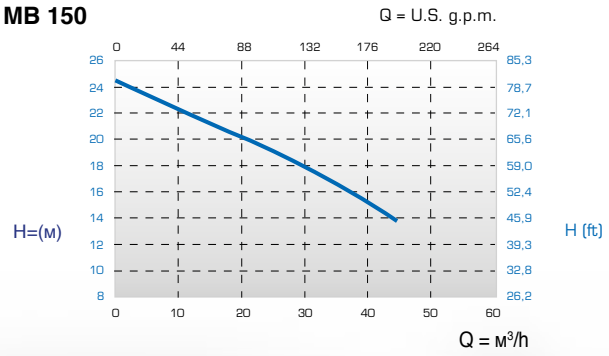

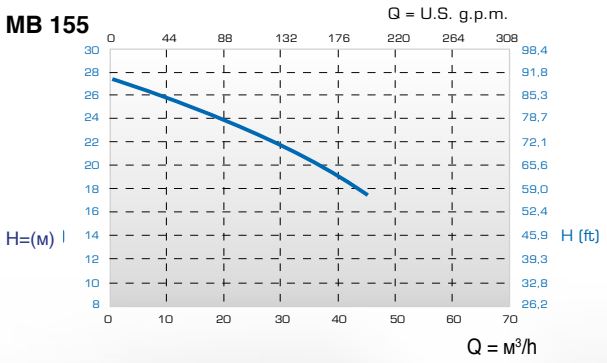

Кривые и значения эксплуатационных показателей относятся к испытаниям, проведенным с водой при 20°C.

Модель	Уплотнение	Мощность	ø проходящих твердых частиц	A	C	E	F	G	H	L	M	N	O	P	Kr PP	Kr PVDF
MB150	TL-TS	4 Л.С. 5.5 HP	2	527	68	G 2" M или DN50	G 2" 1/2 F или DN65	300	140	158	96	112	249	190	44	47
MB155	TL-TS	5.5 Л.С. 7.5 HP	3	619	68	G 2" M или DN50	G 2" 1/2 F или DN65	329	140	158	96	132	312	216	60	63

MB

ГОРИЗОНТАЛЬНЫЕ ЦЕНТРОБЕЖНЫЕ НАСОСЫ

MB 160/180

PVDF PP

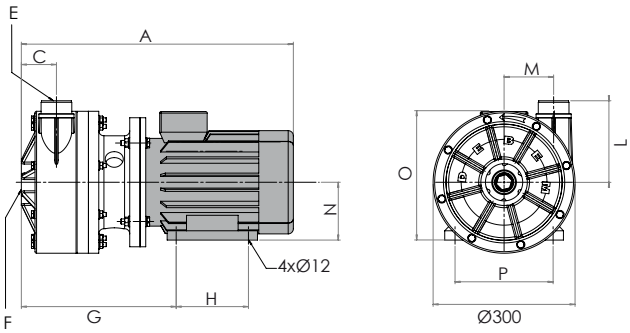

Размеры выражены в мм

MB 160

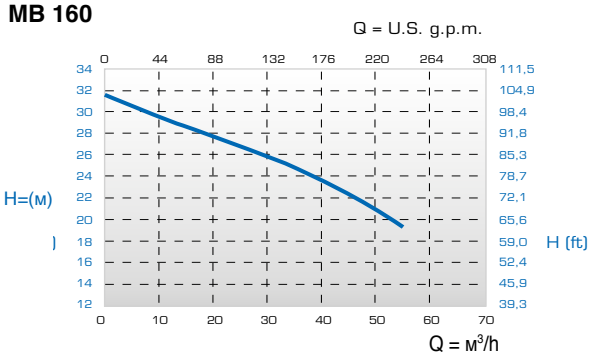

MB 180

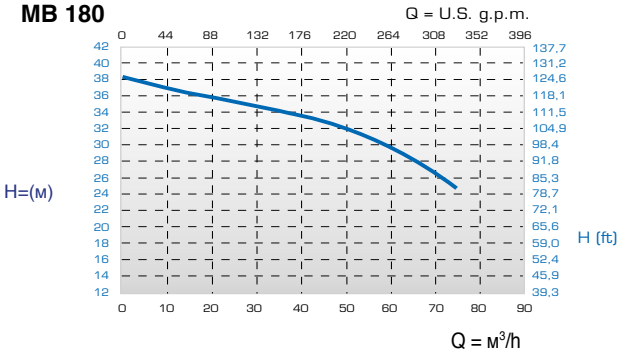

Кривые и значения эксплуатационных показателей относятся к испытаниям, проведенным с водой при 20°C.

модель	Уплотнение	Мощность	ø проходящих твердых частиц	A	C	E	F	G	H	L	M	N	O	P	Kг PP	Kг PVDF
MB160	TL-TS	7.5 Л.С. 10 HP	9	645	68	G 2" M или DN50	G 2" 1/2 F или DN65	335	140	158	96	132	310	216	70	73
MB180	TL-TS	11 Л.С. 15 HP	9	695	68	G 2" M или DN50	G 2" 1/2 F или DN65	335	178	158	96	132	310	216	96	99

ЗАЩИТНЫЙ ФИЛЬТР КОРЗИНОЧНОГО ТИПА

Благодаря общему проходному пространству корзины эти фильтры, в частности, предназначены для установки на всасывающем канале насосов, обеспечивая защиту от взвешенных твердых частиц, волокон, водорослей и инородных тел, не вызывая при этом чрезмерных потерь напора. Фильтр выполнен из полипропилена, не содержит металлических частей, предусмотрена возможность легкого доступа и удаления корзины, рабочее давление 1 бар.

Предназначен для использования на установках для обработки воды, в рыбоводстве, химической, гальванической, кожевенной, текстильной, бумажной, полиграфической и других промышленностях.
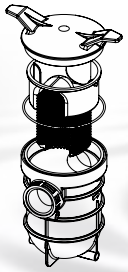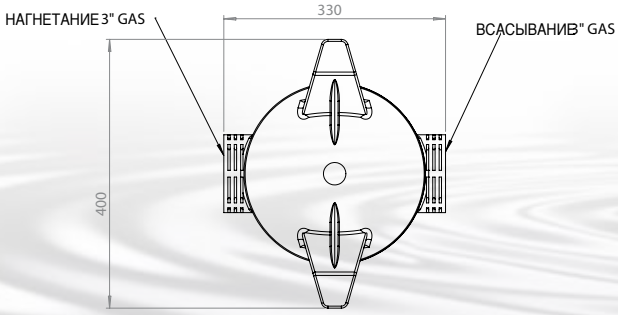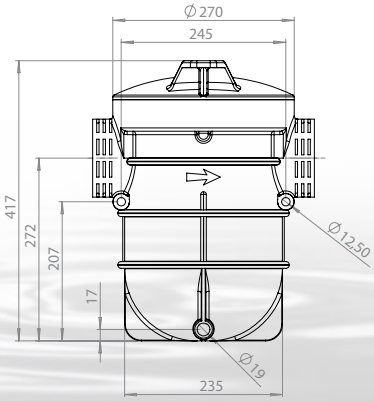
Поставляется с соединениями: 1", 1" 1/2, 2", 2" 1/2, 3".