BOXER 522

STANDARD: II 3/3 GD c IIB T135°C (ДЛЯ ЗОНЫ 2) **- CONDUCT**: II 2/2 GD c IIB T135°C (ДЛЯ ЗОНЫ 1)

PVDF

PP

ТЕХНИЧЕСКИЕ ДАННЫЕ

Всасывающий/нагнетательный патрубки			G 2” f или DN 50
Подключение пневматической магистрали			G 1/2” f
Высота самовсасывания при безмасляной работе макс.			4 м
Макс. производительность*			650 л/мин
Высота напора макс. *			70 м
Макс. давление подачи воздуха			7 bar
Макс. диаметр проходящих твердых частиц			8 мм
Конструктивные материалы/Вес	PP	48 Kг	(ДЛЯ ЗОНЫ 2) 60°C Макс. темп.
	PVDF	65 Kг	(ДЛЯ ЗОНЫ 2) 95°C Макс. темп.

ЭКСПЛУАТАЦИОННЫЕ ПОКАЗАТЕЛИ

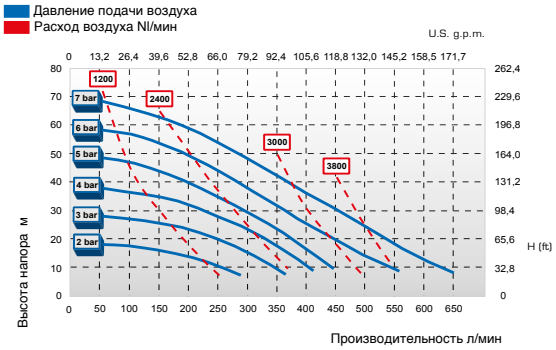

РАЗМЕРЫ

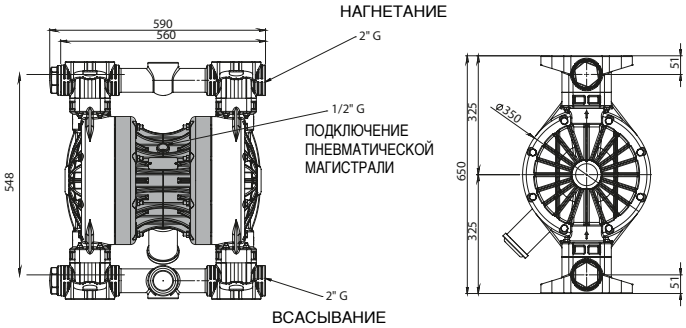

Размеры выражены в мм

BOXER 502

STANDARD: II 3/3 GD c IIB T135°C (ДЛЯ ЗОНЫ 2) **- CONDUCT**: II 2/2 GD c IIB T135°C (ДЛЯ ЗОНЫ 1)

Aisi 316

ALU

ТЕХНИЧЕСКИЕ ДАННЫЕ

Всасывающий/нагнетательный патрубки			G 2” f или DN 50
Подключение пневматической магистрали			G 1/2” f
Высота самовсасывания при безмасляной работе макс.			4 м
Макс. производительность*			650 л/мин
Высота напора макс. *			70 м
Макс. давление подачи воздуха			7 bar
Макс. диаметр проходящих твердых частиц			8 мм
Конструктивные материалы/Вес	Alu	49 Kг	(ДЛЯ ЗОНЫ 2) 95°C Макс. темп.
	Aisi 316	54 Kг	(ДЛЯ ЗОНЫ 2) 95°C Макс. темп.

ЭКСПЛУАТАЦИОННЫЕ ПОКАЗАТЕЛИ

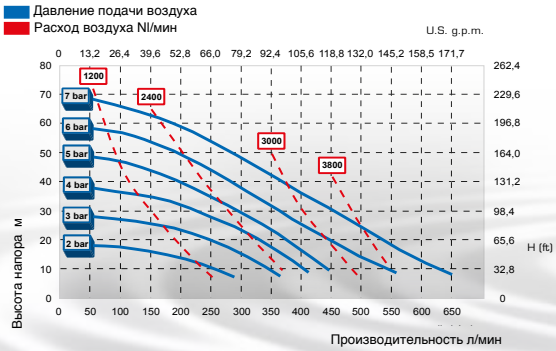

РАЗМЕРЫ

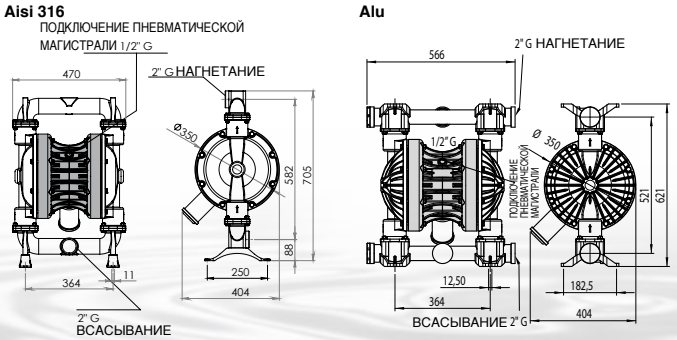

Размеры выражены в мм

*Кривые и значения эксплуатационных показателей относятся к насосам с погружным всасыванием и свободным расходным отверстием, при температуре воды 20°C, и зависят от конструктивных материалов.