Всасывающий/нагнетательный патрубки 1/2” - Производительность 50 л/мин

MINIBOXER - BOXER 50

STANDARD: II 3/3G D IIB T 135°C (для зоны 2)
CONDUCT: II 2/2GD c IIB T 135°C (для зоны 1)

BOXER 50 ALU

Всасывающий/ нагнетательный патрубки	G 1/2” f (standard) фланец DN 15 (по требованию)
Подключение пневматической магистрали	G 3/8” f
Высота самовсасывания при безмасляной работе макс.*	5 м
Макс. производительность*	50 л/мин
Высота напора макс. *	70 м
Макс. давление подачи воздуха	7 bar
Макс. диаметр проходящих твердых частиц (шаровидные частицы)	4 мм

Конструктивные материалы	Вес	Макс. темп.
ALU	4 Кг	95°C
PP	3,6 Кг	60°C
PVDF	4,2 Кг	95°C
Aisi 316	6,5 Кг	95°C

ТЕХНИЧЕСКИЕ ДАННЫЕ

ЭКСПЛУАТАЦИОННЫЕ ПОКАЗАТЕЛИ

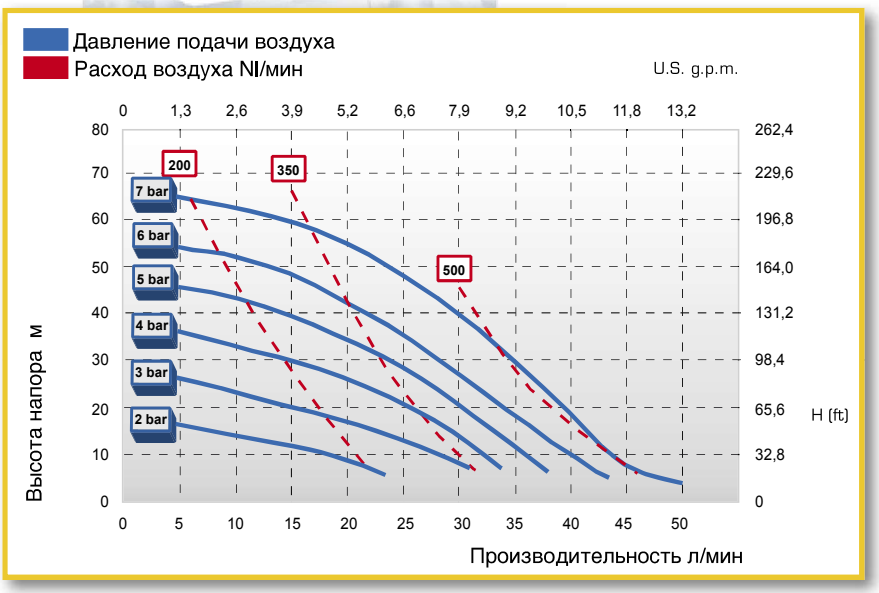

PP

PVDF

MINIBOXER Aisi 316

РАЗМЕРЫ

B50

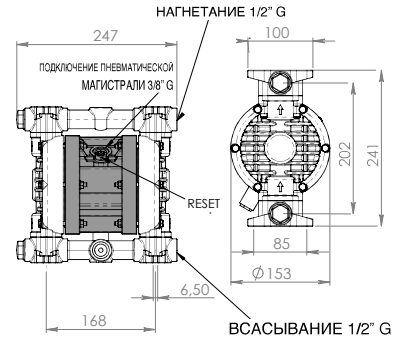

Размеры выражены в мм.
Рисунок касается пластмассового насоса

MINIBOXER Aisi 316

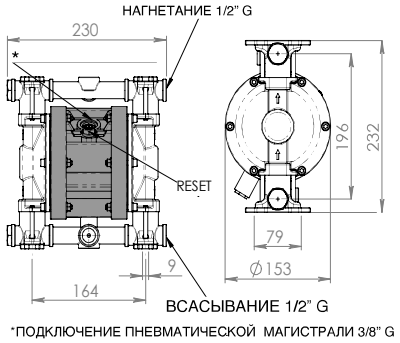

*ПОДКЛЮЧЕНИЕ ПНЕВМАТИЧЕСКОЙ МАГИСТРАЛИ 3/8” G

Размеры выражены в мм.

*Кривые и значения эксплуатационных показателей относятся к насосам с погружным всасыванием и свободным расходным отверстием, при температуре воды 20°C, и зависят от конструктивных материалов.
Все приведенные значения являются приблизительными и ориентировочными.