# TR

## БОЧКОВЫЕ ПЕРЕКАЧИВАЮЩИЕ НАСОСЫ

**Исполнение: PP, PVDF и Aisi 316**

**Недорогой;**

**Переносной;**

**Пригоден для коррозийных жидкостей;**

**Вязкость до 900 cps;**

**Может поставляться с электродвигателем или пневмодвигателем;**

**Регулируемая производительность (пневматическая модель);**

**Отсутствие механических уплотнений;**

**Легкий демонтаж;**

**Длина погружной трубы = 900 мм или 1200 мм;**

**Производительность до 90 л/мин**

Эти **переносные** бочковые перекачивающие насосы, предназначенные, в частности, для перекачки коррозийных жидкостей, работают в погруженном в жидкость состоянии.
Их конструкция была задумана таким образом, чтобы обеспечивать при случайной утечке сбор жидкости в бочке.
Могут поставляться с **электро- или пневмодвигателем**, которые являются полностью взаимозаменяемыми; данные насосы оснащены открытой крыльчаткой, позволяющей перекачивать непрерывным потоком чистые коррозийные жидкости с **кажущейся вязкостью до 600 cps при работе с пневмодвигателем на 500 ватт (при 20°C) и до 900 cps при работе с двигателем на 800 ватт (при 20°C)**. Модели, приводимые в действие электродвигателем, серии TR-EL также оснащены предохранительным выключателем во избежание случайного перезапуска насоса после падения напряжения.

### ОПИСАНИЕ НАСОСА

Бочковые перекачивающие насосы состоят из погружной трубы, на конце которой находится крыльчатка, прикрепленная к ведущему валу, соединенному с насосом посредством удобного зажимного кольца, в то время как передача осуществляется посредством карданной муфты.

### ПРИНЦИП РАБОТЫ

Крыльчатка жестко закреплена с валом и соединена с электро- или пневмодвигателем посредством соединительной муфты, которая и приводит ее во вращение, создавая центробежный эффект.

### УСТАНОВКА

Ось бочковых перекачивающих насосов TR при установке должна располагаться исключительно вертикальным образом; насос должен быть погружен в емкость, работая исключительно в присутствии жидкости; работа всухую или наличие воздушных пузырей могут **повредить внутреннюю направляющую втулку вала.**

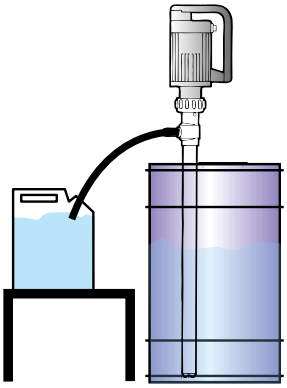

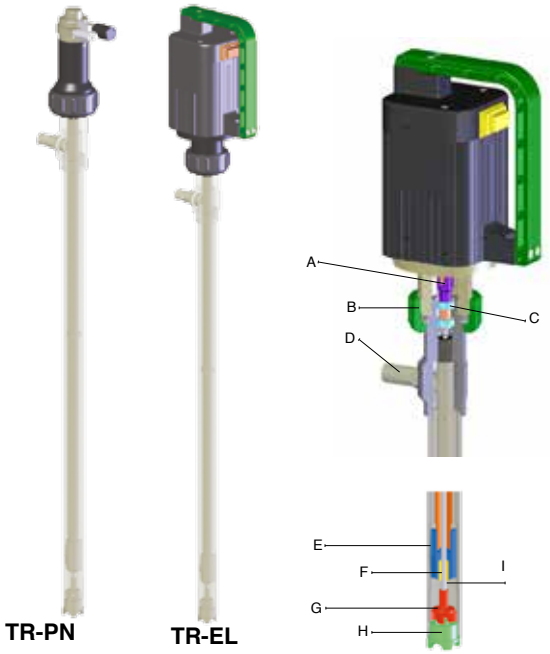


TR-PN TR-EL

**A** = карданная муфта
**B** = установочное кольцо двигателя
**C =** подшипник
**D** = нагнетательный канал
**E** = погружная труба
**F** = втулка из ПТФЭ
**G** = крыльчатка
**H** = всасывающее отверстие
**I** = вал

## СОСТАВЛЕНИЕ КОДОВ

например, **TRP1200EL**
TR из PP + длина погружной трубы 1200 + электродвигатель

| TR | P | 1200 | EL |
|---|---|---|---|
| **Модель насоса** | **Материал насоса** | **Длина погружной трубы** | **Двигатель** |
| **TR - бочковые перекачивающие насосы** | **P** - Полипропилен<br>**F** - PVDF<br>**A** - Aisi 316 | **0900** (900 мм)<br>**1200** (1200 мм) | **EL*** - Электродвигатель<br>**PN** - Пневмодвигатель |

* Серийно в оснастку входит однофазный электродвигатель с евронапряжением 50/60 гц

# TR НАСОСЫ

## Конструктивные материалы: PP - PVDF - Aisi 316

### TRP корпус из PP

| | |
|---|---|
| Всасывающий шланг | ø 42 мм |
| Зажим для шланга | ø 25 мм |
| Макс. темп. | 60°C |
| Вес Кг | 1,4/1,7 |
| Мат. всасывающего шланга | PP |
| Мат. вала | HASTELLOY/Aisi316 |
| Мат. втулки | PTFE |
| Мат. крыльчатки | ECTFE |
| Мат. всасыв. отверстия | PP |
| Внутренние части | PP+PTFE |
| Высота | 900/1200 |

### TRF корпус из PVDF

| | |
|---|---|
| Всасывающий шланг | ø 40 мм |
| Зажим для шланга | ø 25 мм |
| Макс. темп. | 95°C |
| Вес Кг | 1,6/1,9 |
| Мат. всасывающего шланга | PVDF |
| Мат. вала | HASTELLOY |
| Мат. втулки | PTFE |
| Мат. крыльчатки | ECTFE |
| Мат. всасыв. отверстия | ECTFE |
| Внутренние части | PVDF+PTFE |
| Высота | 900/1200 |

### TRA корпус из AISI 316

| | |
|---|---|
| Всасывающий шланг | ø 42,5 мм |
| Зажим для шланга | ø 25 мм |
| Макс. темп. | 95°C |
| Вес Кг | 4,3/5,3 |
| Мат. всасывающего шланга | Aisi 316 |
| Мат. вала | Aisi 316 |
| Мат. втулки | PTFE |
| Мат. крыльчатки | ECTFE |
| Мат. всасыв. отверстия | ECTFE |
| Внутренние части | PTFE+PPS-V |
| Высота | 900/1200 |

### TRAX корпус из AISI 316

PTB 03 ATEX 400X II1/2 G c IIB T4

| | |
|---|---|
| Всасывающий шланг | ø 42,5 мм |
| Зажим для шланга | ø 25 мм |
| Макс. темп. | 95°C |
| Вес Кг | 3/4,4/5,3 |
| Мат. всасывающего шланга | Aisi 316 |
| Мат. вала | Aisi 316 |
| Мат. втулки | PTFE |
| Мат. крыльчатки | ECTFE |
| Мат. всасыв. отверстия | ECTFE |
| Внутренние части | PTFE+PPS-V |
| Высота | 700/1000/1200 |

## РАЗМЕРЫ

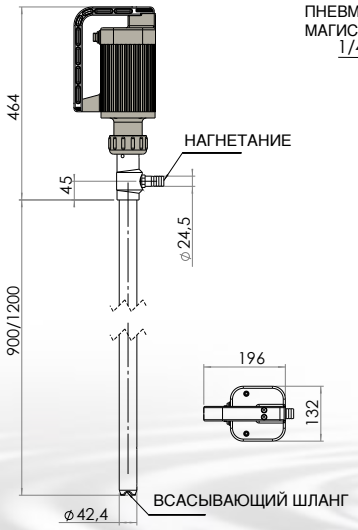


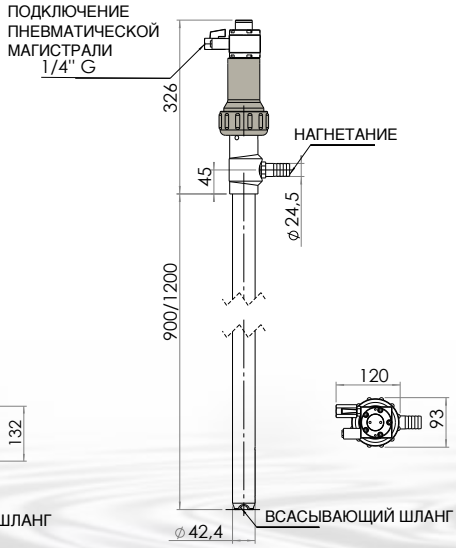


Все приведенные значения являются приблизительными и ориентировочными.

# TR - ДВИГАТЕЛИ

## БОЧКОВЫЕ ПЕРЕКАЧИВАЮЩИЕ НАСОСЫ

### ЭЛЕКТРОДВИГАТЕЛЬ 500 W

| | |
|---|---|
| **Мощность двигателя** | 500 watt |
| **Напряжение двигателя** | 230 V/115V* однофазный |
| **Защита двигателя** | IP 54 |
| **Класс двигателя** | F |
| **Производительность** | 80 л/мин |
| **Вязкость** | 600 cps |
| **Вес Кг** | 3,7 |

*по требованию

ЭКСПЛУАТАЦИОННЫЕ ПОКАЗАТЕЛИ

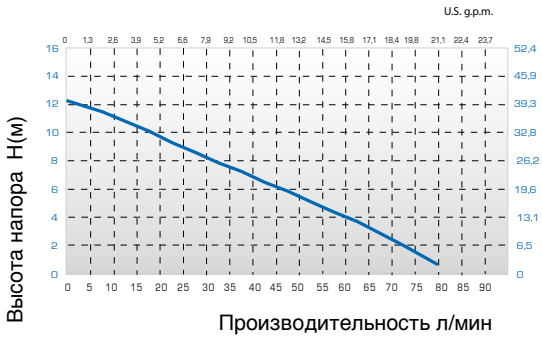


### ЭЛЕКТРОДВИГАТЕЛЬ 800 W

| | |
|---|---|
| **Мощность двигателя** | 800 watt |
| **Напряжение двигателя** | 230 V однофазный |
| **Защита двигателя** | IP 54 |
| **Класс двигателя** | F |
| **Производительность** | 90 л/мин |
| **Вязкость** | 900 cps |
| **Вес Кг** | 3,7 |

ЭКСПЛУАТАЦИОННЫЕ ПОКАЗАТЕЛИ

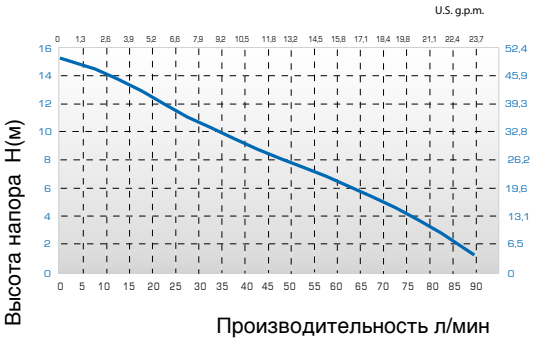


### ЭЛЕКТРОДВИГАТЕЛЬ 550W

с заземляющим кабелем Ex II 2 G Ex de IIA T6 и вилкой ATEX

| | |
|---|---|
| **Мощность двигателя** | 550 watt |
| **Напряжение двигателя** | 230 V однофазный |
| **Защита двигателя** | IP 54 |
| **Класс двигателя** | F |
| **Производительность** | 80 л/мин |
| **Вязкость** | 600 cps |
| **Вес Кг** | 11 |

ЭКСПЛУАТАЦИОННЫЕ ПОКАЗАТЕЛИ

### ПНЕВМОДВИГАТЕЛЬ

| | |
|---|---|
| **Мощность двигателя** | 0,33 HP a 7bar |
| **Производительность** | 80 л/мин |
| **Вязкость** | 600 cps |
| **Вес Кг** | 1,1 |

Ex II 2GD c IIC T6 (80°C) X

| | |
|---|---|
| **Мощность двигателя** | 0,33 HP a 7bar |
| **Производительность** | 80 л/мин |
| **Вязкость** | 600 cps |
| **Вес Кг** | 3 |

ЭКСПЛУАТАЦИОННЫЕ ПОКАЗАТЕЛИ

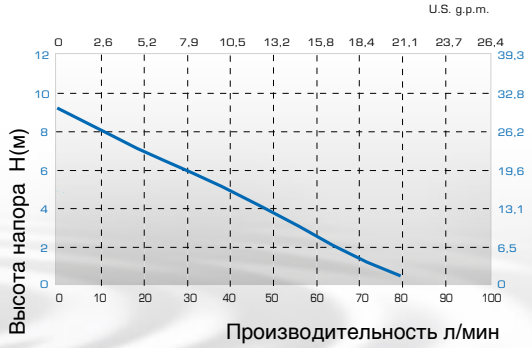


*Кривые и значения эксплуатационных показателей относятся к насосам со свободным нагнетающим отверстием, с водой при 20°C.

# ДОПОЛНИТЕЛЬНЫЕ ПРИНАДЛЕЖНОСТИ

## СЧЕТЧИК ЛИТРОВ PP - PVDF

Расходомеры, устанавливаемые исключительно на центробежных или бочковых перекачивающих насосах, предназначены для измерения мгновенного расхода насоса или общего количества литров нагнетенной жидкости. Расходомер оснащен дисплеем для отображения значений.

## РАЗДАТОЧНЫЙ ПИСТОЛЕТ PP - ALU - INOX

Выполнен из полипропилена, алюминия и нержавеющей стали. Оснащен рукояткой для регулирования выделения жидкости.

## БЫСТРОРАЗЪЕМНЫЕ СОЕДИНЕНИЯ

Быстроразъемные соединения высокой прочности, предназначенные для химического сектора, пригодны для армированных труб. Макс. давление 13 бар.

## ХОМУТЫ СО СТЯЖНЫМ БОЛТОМ

Высокопрочные хомуты для спирально-армированных шлангов.

## Всасывающий ФИЛЬТР PP - INOX

Позволяет осуществлять фильтрацию жидкости на всасывании. Для насосов TR. Конструктивные материалы: PP и нерж. сталь

## АРМИРОВАННЫЙ ШЛАНГ
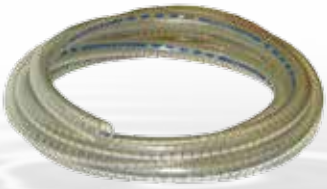
Выполнен из ПВХ пищевого назначения с металлическим армированием для всасывания и нагнетания.